SCHUDDERS

Driepuntsaanbouw | getrokken

- Innovatief
- Uitstekend schudbeeld
- Breed productassortiment

fella.eu

Harvesting Energy!

DE BESTE OOGST

FELLA staat al meer dan 90 jaar voor innovatieve techniek, uitstekende kwaliteit en persoonlijke passie in dienst van de landbouw. Als de specialist voor voederoogst-techniek „Made in Germany" bieden wij onze klanten wereldwijd het grootste productassortiment maaiers, kneuzers, schudders en zwadharken.

Sinds de jaren '80 van de vorige eeuw is FELLA wereldwijd vertegenwoordigd op alle belangrijke markten. Door nauw contact met de landbouwers en loonwerkers worden onze machines voortdurend verder ontwikkeld en geperfectioneerd. Op deze manier profiteren de meest uiteenlopende markten van elkaar. Het is het doel van FELLA om iedere klant zo optimaal als mogelijk oplossingen aan te bieden voor zijn bedrijf die passen bij zijn eisen.

FELLA – de groenvoerspecialist:

- *Kwaliteit „Made in Germany"*
- *Meer dan 90 jaar ervaring op het gebied van landbouwtechniek*
- *Eigen onderzoeks- en ontwikkelingsafdeling*
- *Alle machines worden op locatie door specialisten gemonteerd en gecontroleerd*
- *Innovatief, efficiënt, duurzaam*

TRADITIE, INNOVATIE, PASSIE

Al in het midden van de jaren '60 van de vorige eeuw werd op onze locatie in Feucht de eerste schudder geproduceerd. Alle kerncomponenten van onze oogstmachines worden in Feucht door specialisten gemonteerd en gecontroleerd, voordat ze de fabriek verlaten.

Tevens stopt onze onderzoeks- en ontwikkelingsafdeling haar gehele kennis in de ontwikkeling van steeds betere en effectievere machines. Dat garandeert onze klanten over de hele wereld ook in de toekomst de uitstekende FELLA-kwaliteit „Made in Germany".

MADE IN GERMANY

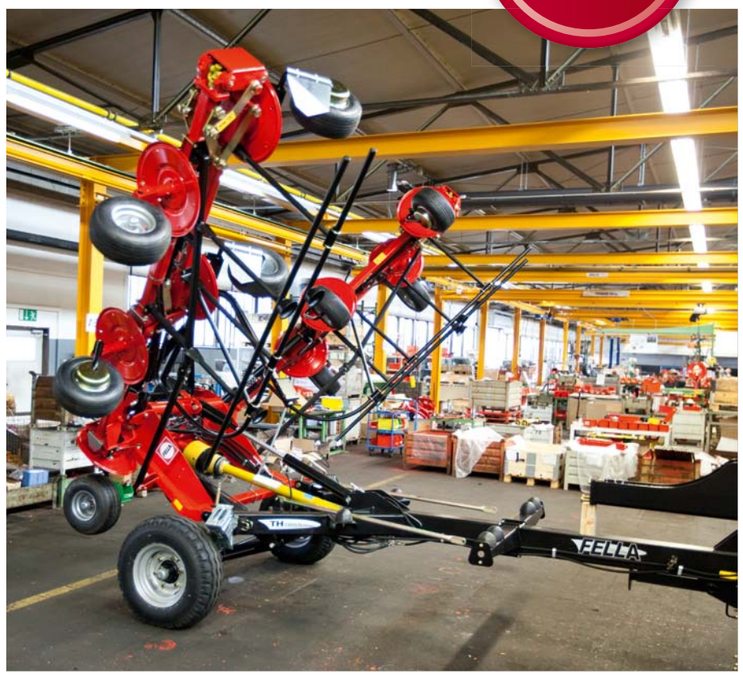

SCHUDDERS

WAAROM EEN SCHUDDER VAN FELLA?
FELLA bracht al in 1963 zijn eerste schudder op de markt. De sindsdien vergaarde kennis wordt tegenwoordig weerspiegeld in de constructie en betrouwbaarheid van de schudders van FELLA. Een bijzonder kwaliteitskenmerk bij de FELLA schudders is naast de optimale bodemvolging de overlapping van de tanden. Deze is bij FELLA zeer groot, wat zorgt voor de beste menging van het gewas en een uitstekend schudbeeld.

Voordelen in één oogopslag:

- *Optimale menging van het voer*
- *Uitstekend schudbeeld*
- *Zeer breed productassortiment*

Stemmen uit de praktijk:

„Mijn percelen liggen verspreid over een groot gebied, de toeritten zijn vaak zeer krap. Mijn zoektocht naar een slagvaardige, maar toch compacte schudder eindigde bij FELLA. De nieuwe TH 13010 voldoet exact aan mijn eisen en imponeert mij steeds weer opnieuw met zijn wendbaarheid en enorme capaciteit. Het zeer gelijkmatige schudbeeld heeft mij evenzo overtuigd als de hoogwaardige afwerking van de machine. FELLA kan ik mijn collega's echt aanbevelen!"

Terwisscha van Scheltinga,
landbouwer, Nederland

ROTORAANDRIJVNG
De rotorkoppen van FELLA zijn uitgevoerd in een gesloten constructie, die alle belangrijke componenten betrouwbaar beschermt tegen stof en vuil. Deze constructie zorgt voor een lange levensduur en overtuigt door een geringe mate van onderhoud.

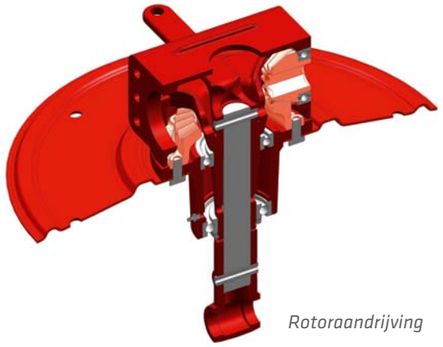

Rotoraandrijving

AANDRIJFLIJN
De afzonderlijke rotoren worden aangedreven via een groot gedimensioneerde zeskantas en robuuste cardankoppelingen. Deze spelingvrije, gelijkmatige en betrouwbare manier van krachtoverbrenging heeft zich onder andere ook in de FELLA trommelmaaiers ontelbare malen bewezen onder zware praktijkomstandigheden.

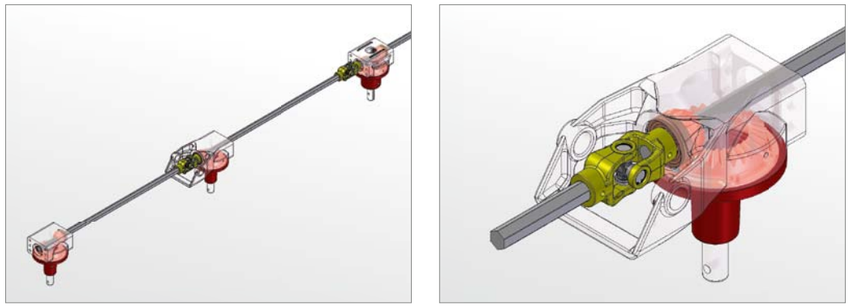

Aandrijving via zeskantas en cardankoppeling

FRAME
Alle schudders zijn uitgerust met dikwandige, sterk gedimensioneerde vierkant frameprofielen, die zorgen voor een zeer hoge stabiliteit en duurzaamheid.

De verbinding van de afzonderlijke rotorframes geschiedt via robuuste scharnierpunten met speciale kraagbussen en geharde bouten. Alle draaipunten kunnen worden nagesmeerd en zijn robuust. Dit draagt ertoe bij dat ook na vele jaren gebruik er sprake is van een optimale spelingvrije bodemvolging.

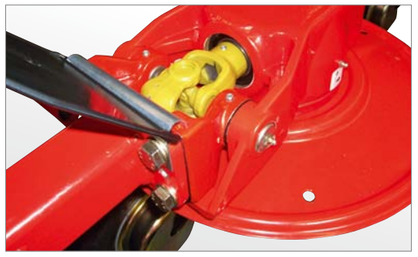

Nasmeerbare scharnierpunten

Vierkante frameprofiel

DE BESTE OOGST – SNEL EN BEHOEDZAAM

SUPER C – HET KWALITEITSKENMERK

Het kwaliteitskenmerk Super C staat garant voor de hoogste kwaliteit en staat voor de langste levensduur. De bij FELLA gebruikte tanden moeten in een testcyclus 200.000 aanslagen zonder schade doorstaan. Dan pas mogen deze worden ingebouwd bij FELLA. Al bij de productie worden de tanden door speciale bewerkingen afgesteld op stabiliteit, elasticiteit en duurzaamheid. Met een tanddiameter van 9,5 mm, een wikkeldiameter van 70 mm en zes wikkelingen is de SUPER C-tand een van de krachtigste op de markt en typisch voor de hoge productiekwaliteit van elke FELLA schudder.

Tanddiameter van 9,5 mm

Wikkeldiameter van 70 mm

6 wikkelingen

In één oogopslag:

- *Super C – hoogste kwaliteit, langste levensduur*
- *Stabiel, elastisch en duurzaam*
- *Testcyclus met 200.000 aanslagen*

FELLA Super C-kwaliteitstand

KAMEFFECT – ALLEEN MET EVEN LANGE TANDEN

Alleen met even lange tanden verkrijgt u een optimale menging van uw kwaliteitsvoer. Dit proces wordt het kameffect genoemd, omdat hierbij de verschillende voerlagen perfect worden gemixt en gekeerd – voor het produceren van optimaal kwaliteitsvoer.

Even lange tanden hebben bovendien het voordeel dat u geen rechter en linker, maar slechts ÉÉN SOORT tanden nodig hebt – dat is gemakkelijk bij het op voorraad houden van reservetanden en voorkomt verwarring bij montage.

Gelijkbenige tanden

TANDDRAGERS

De tanddragers zijn gemaakt van stabiel, verzinkt platstaal. Hierdoor is een breed oplegvlak tussen tand en rotorschotel mogelijk. Zodoende is ook onder de zwaarste gebruiksomstandigheden een zeer goede krachtoverbrenging gegarandeerd. De krachten worden bij oneffenheden in de bodem optimaal geabsorbeerd. Alle FELLA schudders (behalve de uitvoering voor bergachtig terrein) zijn standaard uitgerust met een nieuwe tandverliesbeveiliging – deze beschermt de erop volgende machines en uw waardevolle veestapel. De tanden worden bij FELLA onder de tanddrager bevestigd. Dat heeft enerzijds het voordeel dat de bovenzijde glad is en er zodoende geen voer aan kan blijven hangen. Anderzijds heeft de tand daardoor een grotere bewegingsvrijheid, wat bijdraagt aan een optimale bewerking van uw kwaliteitsvoer.

Breed oplegvlak voor een optimale krachtoverbrenging

In één oogopslag:

- *Kameffect – perfecte menging van uw kwaliteitsvoer*
- *Gelijkbenige tanden*
- *Tanddragers van verzinkt plaatstaal – zeer goede krachtoverbrenging*
- *Tandverliesbeveiliging*
- *Gladde bovenzijde van de tanddrager – er blijft geen voer aan hangen*

INHOUDSOPGAVE SCHUDDERS

TYPEAANDUIDINGEN EN AFKORTINGEN:

- **D:** driepuntsbok
- **DS:** driepuntsbok, star
- **DN:** driepuntsbok met naloopinrichting
- **Hydro:** hydraulische bediening
- **Trans:** transportonderstel
- **T:** getrokken

pag. 12–13

SCHUDDERS MET DRIEPUNTSAANBOUW, VOOR BERGACHTIG TERREIN

Schudders voor bergachtig terrein, die overtuigen door hun lichte, maar zeer stabiele constructie en door hun werkkwaliteit.

Typeaanduiding	TH 401 DS	TH 431 D Hydro	TH 601 D Hydro
Werkbreedte ca. m	4,00	4,30	5,70
Gewicht ca. kg	305	385	498
Benodigd vermogen ca. kW/pk	20/27	22/30	25/34
Aantal rotoren	4	4	6
Aantal tandarmen per rotor	5	6	5
Banden rotoronderstel	13/6.50-6	15/6.00-6	15/6.00-6

pag. 16–17

SCHUDDERS MET DRIEPUNTSAANBOUW

Allrounders in het schuddersegment, die overtuigen door hun zeer goede werkkwaliteit en het flexibele gebruik.

Typeaanduiding	TH 4504 DN	TH 5204 DN	TH 6606 DN	TH 7706 DN	TH 8608 DN
Werkbreedte ca. m	4,50	5,20	6,60	7,70	8,60
Gewicht ca. kg	574	606	822	946	1.172
Benodigd vermogen ca. kW/pk	22/30	22/30	30/41	60/82	70/95
Aantal rotoren	4	4	6	6	8
Aantal tandarmen per rotor	6	6	6	6	6
Banden rotoronderstel	16/6.50-8	16/6.50-8	16/6.50-8	16/6.50-8	16/6.50-8

pag. 20–25

SCHUDDERS MET TRANSPORTONDERSTEL

Schudders met transportonderstel voor snel en veilig transport – compact op de weg, breed op het veld.

Typeaanduiding	TH 800 Trans	TH 901 Trans	TH 1101 Trans	TH 13010 Trans
Werkbreedte ca. m	7,70	8,60	10,20	12,70
Gewicht ca. kg	1.237	1.608	1.676	2.000
Benodigd vermogen ca. kW/pk	30/41	40/54	40/54	66/90
Aantal rotoren	6	8	8	10
Aantal tandarmen per rotor	6	6	6	6
Banden rotoronderstel	16/6.50-8 10PR	16/6.50-8 10PR	16/6.50-8	16/6.50-8

pag. 28–33

GETROKKEN SCHUDDERS

De klassiekers onder de schudders, met een breed spectrum van werkbreedtes en een zeer goede bodemvolging.

Typeaanduiding	TH 540 T Hydro	TH 790	TH 790 Hydro	TH 1100 Hydro	TH 1300 Hydro	TH 1550 Hydro	TH 1800 Hydro
Werkbreedte ca. m	5,20	7,70	7,70	10,20	12,70	15,00	17,50
Gewicht ca. kg	555	790	890	1.090	1.305	1.860	2.038
Benodigd vermogen ca. kW/pk	22/30	30/41	30/41	35/48	45/61	58/79	75/102
Aantal rotoren	4	6	6	8	10	12	14
Aantal tandarmen per rotor	6	6	6	6	6	6	6
Banden rotoronderstel	16/6.50-8	16/6.50-8	16/6.50-8	16/6.50-8	16/6.50-8	16/6.50-8 10PR	16/6.50-8 10PR

DE BESTE OOGST!

Met traditie, innovatie en passie

Schudders van FELLA – driepuntsaanbouw, voor bergachtig terrein

DRIEPUNTSAANHANGING SCHUDDERS VOOR BERGACHTIG TERREIN

TH 401 DS
TH 431 D HYDRO
TH 601 D HYDRO

- Specialisten voor bergachtig terrein
- Lichte constructie
- Eenvoudige hantering

TH 601 D Hydro

Transportstand

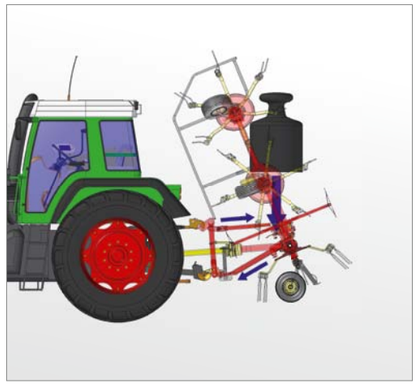

Druk-trek-systeem

SPECIALISTEN VOOR BERGACHTIG TERREIN

Speciaal voor bergachtig terrein heeft FELLA drie zeer lichte, maar toch stabiele schudders ontwikkeld. Door het lage zwaartepunt en de compacte transportstand is zelfs op extreme hellingen nog sprake van maximale veiligheid.

Net als bij alle FELLA schudders wordt het voer voorzichtig door de tanden opgenomen en geschud. Er ontstaat een luchtig, los en gekeerd gewas en zo voer van topkwaliteit. De standaard randschudinrichting (TH 431 D Hydro en TH 601 D Hydro) helpt u om ook onder de zwaarste oogstomstandigheden of werken langs hoogtelijnen verlies van voer te vermijden. Met de strooihoekverstelling is het mogelijk de rotoren in drie posities schuin te zetten. Dat heeft het voordeel dat deze zich optimaal kunnen aanpassen aan de meest uiteenlopende oogstomstandigheden.

DRUK-TREK-SYSTEEM

Door het gepatenteerde druk-trek-systeem wordt het gehele machinegewicht overgebracht op de hefstangen. Het trekpunt tussen schudder en tractor ligt daarbij zeer laag. Daardoor worden slingerbewegingen voorkomen en ontstaat er geen slijtage aan de driepuntsbok. Bij het uittillen op de kopakker wordt de schudder automatisch in het midden gecentreerd, wat resulteert in een veilig en stabiel rijgedrag. Tijdens het werk wederom zorgt het systeem voor een optimale bodemvolging en een zeer goed naloopgedrag van de schudder. Ook bergaf vindt geen oplopen plaats. Betrouwbaar wordt insteken van de tanden verhinderd en zo uw graszode ontzien. De gewasvervuiling wordt tot een minimum gereduceerd – voer van topkwaliteit door het FELLA-octrooi.

GEÏNTEGREERDE PENDELREM

De driepunts-schudders (TH 431 D Hydro en TH 601 Hydro) zijn uitgerust met een geïntegreerde, instelbare pendelrem. Deze verhindert op betrouwbare wijze slingeren van de schudder bij dik gewas of hogere rijsnelheden.

BEDIENINGSGEMAK DAT VOOR ZICH SPREEKT

Het in- en uitklappen van de rotoren geschiedt synchroon comfortabel via een hydraulisch systeem vanuit de tractorstoel. Door de synchroonuitheffing is ook op hellingen een veilige bediening mogelijk.

In één oogopslag:

- *Speciaal ontwikkeld voor bergachtig terrein*
- *Super C-tanden*
- *Bedieningsgemak dat voor zich spreekt*

Met gepatenteerd druk-trek-systeem

WIJ ADVISEREN:

- Tastwiel, voor een betere bodemvolging
- Elektrische verlichting, wanneer er langer moet worden doorgewerkt

DE BESTE OOGST!

Met traditie, innovatie en passie

Schudders van FELLA – driepuntsaanbouw

SCHUDDERS MET DRIEPUNTSAANBOUW

TH 4504 DN
TH 5204 DN
TH 6606 DN
TH 7706 DN
TH 8608 DN

- De allrounders
- Breed toepassingsspectrum
- Randstrooi-inrichting vanuit de tractorstoel

TH 8608 DN

Randstrooi-inrichting

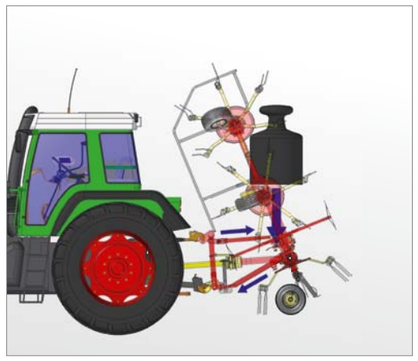

Druk-trek-systeem

Transportstand TH 8608 DN

DE ALLROUNDERS

De klassieke allrounders in het FELLA schudderprogramma, waarmee u in elke regio en onder de meest uiteenlopende omstandigheden kwaliteitsvoer produceert, zijn ontworpen voor driepuntsaanbouw en uitgerust met een naloopinrichting. Door hun stabiele constructie en compacte transportafmetingen overtuigen deze modellen evenals door hun flexibiliteit op het gebied van rendabiliteit en arbeidsprestatie. Net als bij alle FELLA schudders wordt het voer voorzichtig door de tanden opgenomen en geschud. Er ontstaat een luchtig, los en gekeerd gewas en zo voer van topkwaliteit. Met de standaard ingebouwde, centrale randschudinrichting vormen veldranden geen probleem meer – kwaliteitsvoer tot de laatste halm. Door de strooihoekverstelling kunt u uw machine bovendien altijd optimaal aanpassen aan alle oogstomstandigheden.

DRUK-TREK-SYSTEEM

Door het gepatenteerde druk-trek-systeem wordt het gehele machinegewicht overgebracht op de hefstangen. Het trekpunt tussen schudder en tractor ligt daarbij zeer laag. Hierdoor wordt slingeren voorkomen en ontstaat er geen slijtage aan de driepuntsbok. Bij het uittillen op de kopakker wordt de schudder automatisch in het midden gecentreerd, wat resulteert in een veilig en stabiel rijgedrag. Tijdens het werk wederom zorgt het systeem voor een optimale bodemvolging en een zeer goed naloopgedrag van de schudder. Ook bergaf vindt geen oplopen plaats. Betrouwbaar wordt beschadiging van de graszode voorkomen doordat de tanden niet in de grond steken. De voervervuiling wordt daardoor tot een minimum gereduceerd – voer van topkwaliteit door het FELLA-octrooi.

GEÏNTEGREERDE PENDELREM

De driepunts-schudders zijn uitgerust met een geïntegreerde, instelbare pendelrem. Deze verhindert op betrouwbare wijze slingeren van de schudder bij dikker gewas of hogere rijsnelheden.

BEDIENINGSGEMAK DAT VOOR ZICH SPREEKT

Het in- en uitklappen van de rotoren geschiedt synchroon comfortabel via een hydraulisch systeem vanuit de tractorstoel. Door de synchroonuitheffing is er ook op hellingen sprake van een veilige bediening. Bij het inklappen naar transportstand wordt de automatische veiligheidsuitschakeling -SLS- met vrijloopkoppeling van de rotors actief. Deze beschermt de machines betrouwbaar tegen gevolgen van een verkeerde bediening en garandeert een veilig transport over de weg.

In één oogopslag:

- *Optimale bodemvolging – zeer goed naloopgedrag*
- *Geen slingerbewegingen*
- *Standaard centrale randstrooi-inrichting*
- *Super C-tanden*

Met gepatenteerd druk-trek-systeem

WIJ ADVISEREN:

- Nachtzwadaandrijvingk
- Hydraulische randstrooi-inrichting
- Tastwiel met ballonbanden, voor een betere bodemvolging

DE BESTE OOGST!

Met traditie, innovatie en passie

Schudders met transportonderstel van FELLA

SCHUDDERS MET TRANSPORTONDERSTEL

TH 800 TRANS

- Aanhanging via akkerrail of hitch
- Compacte transportstand
- Grote werkbreedte
- Geringe transportlengte

TH 800 Trans

Transportstand

SMAL OP DE WEG – BREED OP HET VELD

Bij de TH 800 Trans vindt de aanhanging plaats via akkerrail of hitch. Daardoor is er sprake van maximale flexibiliteit en grote rendabiliteit, omdat deze machine al vanaf een tractorvermogen van 41 pk bij een werkbreedte van 7,70 meter kan worden gebruikt. Het brede transportonderstel en de compacte transportstand zorgen voor een veilig en tijdbesparend transport van veld naar veld – optimale voorwaarden, wanneer het oogstweer eens te wensen overlaat.

BEDIENINGSGEMAK DAT VOOR ZICH SPREEKT

Het in- en uitklappen van de rotors geschiedt comfortabel via een hydraulische volgorderegeling vanaf de tractorstoel. Hiervoor is slechts een eenvoudig regelapparaat nodig. Door de synchroonuitlichting is er ook op hellingen sprake van een veilige bediening. Bij het inklappen in transportstand wordt de automatische veiligheidsuitschakeling van de rotors actief. Deze beschermt de machines betrouwbaar tegen gevolgen van een verkeerde bediening en garandeert een veilig transport over de weg.

PERFECTE ARBEIDSOMSTANDIGHEDEN

Net als bij alle FELLA schudders wordt het voer voorzichtig door de tanden opgenomen en geschud. Er ontstaat een luchtige, losse en doorgemengde voermat – voer van topkwaliteit. Met de standaard ingebouwde randstrooi-inrichting vormen veldranden geen probleem meer – kwaliteitsvoer tot de laatste halm. Door de strooihoekinstelling kunt u uw machine altijd optimaal aanpassen aan de oogstsituatie.

Het transportonderstel is in werkstand voor de rotors omhooggeklapt. Dit zorgt voor een optimaal zwaartepunt. Daardoor staat het onderstel niet in de werpbaan van het voer en de belasting van de middelste rotors wordt tot een minimum gereduceerd. Perfecte voorwaarden voor het produceren van uw kwaliteitsvoer.

In één oogopslag:

- *Aanhanging via akkerrail of hitch*
- *Hoge rendabiliteit*
- *Hoog bedieningsgemak*
- *Transportsnelheid tot max. 40 km/h mogelijk*
- *Perfecte arbeidsomstandigheden*
- *Optimale gewichtsverdeling*
- *Standaard randstrooi-inrichting*
- *Super C-tanden*

WIJ ADVISEREN:

- Nachtzwaddrijfwerk
- Hydraulische randstrooi-inrichting
- Reservewiel 18/8.50-8 hyper-ballonbanden

SCHUDDERS MET TRANSPORTONDERSTEL

TH 901 TRANS
TH 1101 TRANS

- Aanhanging via hefstangen
- Compacte transportstand
- Grote werkbreedte
- Geringe transportlengte

TH 901 Trans

Transportstand

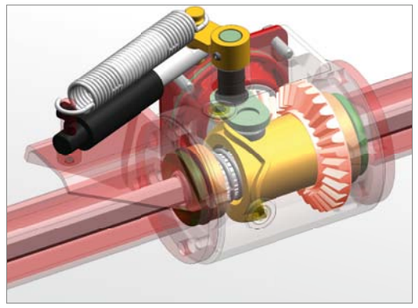

Security-Lock-systeem

COMPACTE CONSTRUCTIE – GROTE WERKBREEDTE

De TH 901 en 1101 Trans zijn twee schudders die comfortabel via de hefstangen van de tractor worden aangekoppeld. Met een werkbreedte van 8,60 meter resp. 10,20 meter bewerkt u gemakkelijk grote oppervlakten. Door het brede transportonderstel en de compacte transportstand geschiedt het transport van veld naar veld veilig en tijdbesparend – optimale voorwaarden, wanneer het oogstweer te wensen overlaat.

VEILIGHEID GAAT VOOR

Door het SLS (Security-Lock-systeem) van FELLA is er sprake van maximale veiligheid voor uw machine bij het inklappen naar transportstand. SLS is een automatisch, hydraulisch bediend uitschakel- en positioneersysteem met geïntegreerde vrijloopkoppeling, dat bij het omhoogklappen van de machinehelften de aandrijving van de rotoren onderbreekt. Daardoor is er sprake van een hoge veiligheid in transportstand evenals bij onderhoudswerkzaamheden. Beschadigingen van de aandrijflijn worden bij een verkeerde bediening eveneens uitgesloten.

SLS

BEDIENINGSGEMAK DAT VOOR ZICH SPREEKT

Het in- en uitklappen van de rotoren geschiedt comfortabel via een hydraulische volgorderegeling vanuit de tractorstoel. Door de synchroonuitheffing is er ook op hellingen sprake van een veilige bediening.

PERFECTE ARBEIDSOMSTANDIGHEDEN

Net als bij alle FELLA schudders wordt het voer voorzichtig door de tanden opgenomen en geschud. Er ontstaat een luchtig, los en gekeerd gewas en zo voer van topkwaliteit. Met de standaard ingebouwde randstrooi-inrichting vormen veldranden geen probleem meer – kwaliteitsvoer tot de laatste halm. Door de strooihoekinstelling kunt u uw machine altijd optimaal aanpassen aan de oogstsituatie. Het transportonderstel is in werkstand voor de rotors omhooggeklapt. Dit zorgt voor een optimaal zwaartepunt. Daardoor staat het onderstel niet in de strooibaan van het gewas en de belasting van de middelste rotoren wordt tot een minimum gereduceerd. Perfecte voorwaarden voor het produceren van uw kwaliteitsvoer.

In één oogopslag:

- *Aanhanging via KAT II trekstang*
- *Hoog bedieningsgemak*
- *Transportsnelheid tot max. 40 km/h mogelijk*
- *Optimale gewichtsverdeling*
- *Synchroon uitheffen*
- *Standaard randstrooi-inrichting*
- *Super C-tanden*

WIJ ADVISEREN:

- Nachtzwadaandrijving
- Hydraulische randstrooi-inrichting
- Tastwiel met hyper-ballonbanden, voor een betere bodemvolging

SCHUDDERS MET TRANSPORTONDERSTEL

TH 13010 TRANS

- Compacte constructie
- Uiterst wendbaar
- Grote werkbreedte

TH 13010 Trans

Kopakkerstand

Transportstand

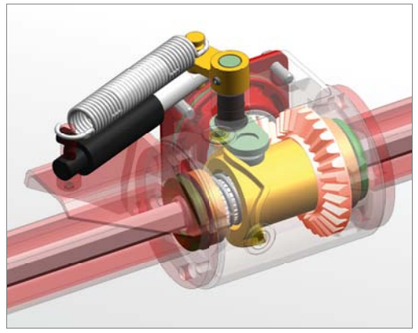

Security-Lock-systeem

COMPACTE MACHINE, GROTE CAPACITEIT

De nieuwe schudder TH 13010 Trans onderscheidt zich door zijn compacte constructie, geringe transportlengte en enorme wendbaarheid. Maar de compacte aanblik is misleidend, want de schudder beschikt over tien rotoren met elk zes tandarmen, waardoor een aanzienlijke werkbreedte van 12,70 m ontstaat. Het brede transportonderstel met zijn grote banden zorgt voor stabiliteit op hellingen, een rustige loop en een veilig transport van veld naar veld. Alles bij elkaar genomen de perfecte balans tussen een compacte en krachtige machine met grote werkbreedte en extreme wendbaarheid.

VEILIGHEID GAAT VOOR

Door het SLS (Security-Lock-systeem) van FELLA is er sprake van maximale veiligheid voor uw machine bij het omzetten naar transportstand. SLS is een automatisch, hydraulisch bediend uitschakel- en positioneersysteem met geïntegreerde vrijloopkoppeling, dat bij het omhoogklappen van de machinehelften de aandrijving van de rotoren uitschakelt. Daardoor is er sprake van een hoge veiligheid in transportstand evenals bij onderhoudswerkzaamheden. Beschadigingen van de aandrijflijn zijn bij een verkeerde bediening eveneens uitgesloten.

SLS

PERFECTE ARBEIDSOMSTANDIGHEDEN

Net als bij alle FELLA schudders wordt het voer voorzichtig door de tanden opgenomen en geschud. Er ontstaat een luchtig, los en gekeerd gewas en zo voer van topkwaliteit. Door de strooihoekinstelling kunt u uw machine altijd optimaal aanpassen aan alle oogstomstandigheden. Het transportonderstel dient in werkstand voor bodemaanpassing, dit is door de grote banden gunstig voor een optimale rustige bodemvolging – perfecte omstandigheden voor het produceren van uw kwaliteitsvoer.

In één oogopslag:

- *Compacte machine, grote capaciteit*
- *Transportlengte van slechts 5,50 meter*
- *Transportsnelheid tot max. 50 km/h mogelijk*
- *Synchroonuitheffen voor grote stabiliteit*
- *Uitheffen op de kopakker*
- *Optimale bodemvolging*
- *Super C-tanden*
- *Transportwielen dienen als tastwielen in werkstand*
- *Hoog bedieningscomfort*

WIJ ADVISEREN:

- Trekoog, star
- Trekoog, draaibaar
- Oppikhaak

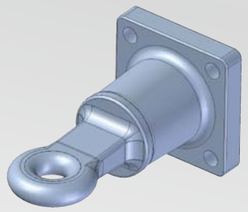

DE BESTE OOGST!

Met traditie, innovatie en passie

Getrokken schudders van FELLA

GETROKKEN SCHUDDERS

TH 540 T HYDRO

- Aankoppeling via hefbalk of ondertrekhaak
- Hydraulisch opklapbaar

TH 540 T Hydro

KLEIN, MAAR KRACHTIG

De TH 540 T Hydro is het kleinste model in de familie van de getrokken schudders van FELLA. Hij overtuigt door zijn flexibele en eenvoudige aankoppeling aan hefbalk of ondertrekhaak evenals door zijn goede en beproefde werkkwaliteit. Net als bij alle FELLA schudders wordt het voer voorzichtig door de tanden opgenomen en geschud. Er ontstaat een luchtig, los en gekeerd gewas en zo voer van topkwaliteit. Met de standaard randstrooi-inrichting vormen veldranden geen probleem meer – kwaliteitsvoer tot de laatste halm. Door de strooihoekverstelling kunt u uw machine altijd optimaal aanpassen aan iedere omstandigheid.

BEDIENINGSGEMAK DAT VOOR ZICH SPREEKT

Het in- en uitklappen van de rotors geschiedt comfortabel via een hydraulisch systeem vanuit de tractorstoel. Door de synchroonuitheffing is er ook op hellingen sprake van een veilige bediening. Bij het inklappen naar transportstand wordt de automatische veiligheidsuitschakeling van de rotoren actief. Deze beschermt de machines betrouwbaar tegen gevolgen van een verkeerde bediening en garandeert een veilig transport over de weg.

In één oogopslag:

- *Optimale bodemvolging – zeer goed naloopgedrag*
- *Super C-tanden*
- *Bedieningsgemak dat voor zich spreekt*

TH 790

- Zeer goede prijs-prestatie-verhouding
- Ook met kleine tractoren

TH 790

Transportstand

EENVOUDIGE, MAAR GEPERFECTIONEERDE TECHNIEK – OVERTUIG UZELF!

De TH 790 overtuigt door zijn zeer goede prijs-prestatie-verhouding, verbonden met de voordelen van zijn grote broers. Door de eenvoudige, maar uiterst geperfectioneerde en stabiele constructie is hij eenvoudig te hanteren en overtuigt door een zeer goede werkkwaliteit. De machine is ook zeerl geschikt voor gebruik achter kleine tractoren, past zich ook goed aan ongelijk terrein aan en bestrijkt een breed toepassingsspectrum. De omschakeling van werk- naar transportstand geschiedt eenvoudig en snel door het, vanuit de stoel omzetten van een pal en het vooruitrijden van de tractor.

PERFECTE ARBEIDSOMSTANDIGHEDEN

Net als bij alle FELLA schudders wordt het voer voorzichtig door de tanden opgenomen en geschud. Er ontstaat een luchtig, los en gekeerd gewas en zo voer van topkwaliteit. Met de standaard ingebouwde randstrooi-inrichting vormen veldranden geen probleem meer – kwaliteitsvoer tot de laatste halm. Door de strooihoekverstelling kunt u uw machine altijd optimaal aanpassen aan alle oogstomstandigheden.

In één oogopslag:

- *Zeer goede prijs-prestatie-verhouding*
- *Optimale bodemvolging*
- *Puur comfort*
- *Machine voor een breed spectrum*
- *Werk van topkwaliteit*
- *Super C-tanden*

GETROKKEN SCHUDDERS

TH 790 HYDRO
TH 1100 HYDRO
TH 1300 HYDRO

- De klassiekers
- Beproefde techniek
- Grote werkbreedtes

TH 790 Hydro

Transportstand

DE KLASSIEKERS ONDER DE GETROKKEN SCHUDDERS

Het systeem van de getrokken schudders bewijst zich al jarenlang met succes op de markt. Met de schudders TH 790 Hydro, TH 1100 Hydro en 1300 Hydro biedt FELLA drie geperfectioneerde machines voor een breed spectrum aan, die speciaal ook voor het gebruik achter kleinere tractoren aan te raden zijn. Ondanks de enorme werkbreedte passen de machines zich uitstekend aan zeer ongelijk en heuvelachtig terrein aan.

De comfortabele aanhanging aan de hefbalk of ondertrekhaak van de tractor is net als de eenvoudige en veilige hantering op de weide een typisch kenmerk van deze bouwserie. De omschakeling van werk- naar transportstand geschiedt comfortabel hydraulisch vanaf de tractor met slechts een enkelwerkend regelventiel.

PERFECTE ARBEIDSOMSTANDIGHEDEN

Net als bij alle FELLA schudders wordt het voer voorzichtig door de tanden opgenomen en geschud. Er ontstaat een luchtige, los en gekeerd gewas – voer van topkwaliteit.

Met de standaard ingebouwde randstrooi-inrichting vormen veldranden geen probleem meer – kwaliteitsvoer tot de laatste halm. Door de strooihoekinstelling kunt u uw machine altijd optimaal aanpassen aan de oogstsituatie.

In één oogopslag:

- *Machines voor een breed spectrum*
- *Optimale bodemvolging*
- *Werk van topkwaliteit – puur comfort*
- *Standaard randstrooi-inrichting*
- *Super C-tanden*

WIJ ADVISEREN:

- Nachtzwadaandrijving
- Elektrische verlichting
- Reservewiel 16/6.50-6 10PR super-ballonbanden

GETROKKEN SCHUDDERS

TH 1550 HYDRO
TH 1800 HYDRO

- Enorme werkbreedte
- Grote capaciteit

TH 1800 Hydro

Transportvergrendeling

Transportstand

NIEUWE DIMENSIE WAT BETREFT CAPACITEIT

Met de TH 1550 Hydro en TH 1800 Hydro biedt FELLA twee getrokken schudders die zich onderscheiden door hun enorme werkbreedte. De aanhanging geschiedt bij deze modellen via de hefstangen. Ondanks hun werkbreedte van 15,00 meter resp. 17,50 meter zijn deze beide modellen uiterst wendbaar, waardoor ze ook efficiënt kunnen worden ingezet op kleinere oppervlakken. Capaciteit en werkkwaliteit die overtuigen – de beste voerkwaliteit.

PERFECTE ARBEIDSOMSTANDIGHEDEN

Net als bij alle FELLA schudders wordt het gewas voorzichtig door de tanden opgenomen en geschud. Er ontstaat een luchtige en los gekeerd gewas en hierdoor voer van topkwaliteit. Door de strooihoekverstelling kunt u uw machine altijd optimaal aanpassen aan de oogst-situatie.

De werkhoogte kunt u heel comfortabel traploos via een hydraulisch systeem – vanuit uw tractorstoel – aanpassen aan de veranderende arbeidsomstandigheden. Met de beide in hoogte verstelbare tastwielen is er altijd sprake van een perfecte bodemvolging van de machine, op deze manier wordt een vervuiling van uw kwaliteitsvoer betrouwbaar voorkomen. Door het lage zwaartepunt en de extra mechanische vergrendeling van de beide middelste assen wordt driften van de machine bij werken op hellingen betrouwbaar verhinderd.

BEDIENINGSGEMAK DAT VOOR ZICH SPREEKT

De omschakeling van werk- naar transportstand geschiedt via een hydraulische volgorderegeling synchroon en bij stilstaande tractor comfortabel vanuit de tractorstoel. Door de geheven stand van de tanden word de zode niet beschadigd en het meenemen van gewas tijdens het omschakelen voorkomen.

In één oogopslag:

- *Grote werkbreedtes*
- *Uiterst wendbaar*
- *Optimale bodemvolging – zeer goed naloopgedrag*
- *Standaard randstrooi-inrichting*
- *Super C-tanden*
- *Puur comfort*

WIJ ADVISEREN:

- Reservewiel 16/6.50-8 10PR super-ballonbanden
- Breedhoekcardanas

TECHNISCHE GEGEVENS SCHUDDERS

	TH 401 DS	TH 431 D Hydro	TH 601 D Hydro	TH 4504 DN	TH 5204 DN	TH 6606 DN	TH 7706 DN	TH 8608 DN	TH 800 Trans	TH 901 Trans	TH 1101 Trans	TH 13010 Trans	TH 540 T Hydro	TH 790	TH 790 Hydro	TH 1100 Hydro	TH 1300 Hydro	TH 1550 Hydro	TH 1800 Hydro
Afmetingen en gewicht																			
Werkbreedte ca. m	4,00	4,30	5,70	4,50	5,20	6,60	7,70	8,60	7,70	8,60	10,20	12,70	5,20	7,70	7,70	10,20	12,70	15,00	17,50
Transportbreedte ca. m	2,33	2,44	2,55	2,65	3,00	2,90	3,00	2,90	2,90	3,00	3,00	3,00	2,96	2,78	2,80	2,78	2,78	2,80	2,80
Parkeerhoogte ca. m	2,13	2,36	3,00	2,40	2,60	3,30	3,65	3,30	2,90	2,80	3,04	2,70	2,67	–	–	–	–	–	–
Transportlengte ca. m	1,57	1,88	2,10	2,10	2,25	2,10	2,45	2,25	4,48	4,40	4,78	5,60	3,16	5,59	5,54	6,83	8,07	9,05	10,30
Gewicht ca. kg	305	385	498	574	606	822	946	1.172	1.237	1.608	1.676	2.000	555	790	890	1.090	1.305	1.860	2.038
Aanhanging																			
Tweepunts	KAT I + II	KAT I + II	KAT I + II	KAT I + II	KAT I + II	KAT I + II	KAT I + II	KAT I + II	–	–	–	–	–	–	–	–	–	–	–
Driepuntstrekstang	–	–	–	–	–	–	–	–	–	KAT II	KAT II	–	–	–	–	–	–	KAT II	KAT II
Akkerrail	–	–	–	–	–	–	–	–	■	–	–	–	■	■	■	■	■	–	–
Trekmuil	–	–	–	–	–	–	–	–	–	–	–	■	–	–	–	–	–	–	–
Benodigd vermogen																			
Benodigd vermogen ca. kW/pk	20/27	22/30	25/34	22/30	22/30	30/41	60/82	70/95	30/41	40/54	40/54	66/90	22/30	30/41	30/41	35/48	45/61	58/79	75/102
Rotors/tandarmen																			
Aantal rotors	4	4	6	4	4	6	6	8	6	8	8	10	4	6	6	8	10	12	14
Aantal tandarmen per rotor	5	6	5	6	6	6	6	6	6	6	6	6	6	6	6	6	6	6	6
Randstrooi-inrichting	–	■	■	■	■	■	■	■	■	■	■	□	–	■	■	■	■	■	■
Strooihoekverstelling	■	■	■	■	■	■	■	■	■	■	■	■	■	■	■	■	■	■	■
Overbelastingsbeveiliging	■	■	■	■	■	■	■	■	■	■	■	■	■	■	■	■	■	■	■
Hydraulische regelapparaten																			
Vereiste hydraulische aansluitingen	1 x EW	1 x EW	1 x EW	1 x EW	1 x EW	1 x EW	1 x EW	1 x EW, 1 x DW	1 x EW	1 x DW	1 x DW	2 x DW	1 x EW	–	1 x EW	1 x EW	1 x EW	2 x DW	2 x DW
Banden, verlichting																			
Banden rotoronderstel	13/6.50-6	15/6.00-6	15/6.00-6	16/6.50-8	16/6.50-8	16/6.50-8	16/6.50-8	16/6.50-8	16/6.50-8 10PR	16/6.50-8 10PR	16/6.50-8	16/6.50-8	16/6.50-8	16/6.50-8	16/6.50-8	16/6.50-8	16/6.50-8	16/6.50-8 10PR	16/6.50-8 10PR
Banden transportonderstel	–	–	–	–	–	–	–	–	215/65-15	10.0/80-12	10.0/80-12	10.0/75-15.3	–	–	–	–	–	–	–
Verlichting	□	□	□	□	□	□	□	□	■	■	■	■	□	□	□	□	□	■	■
Waarschuwingsborden	■	■	■	■	■	■	■	■	■	■	■	■	■	□	□	□	□	■	■

■ *Serie* □ *Uitvoeringsvariant* – *Niet beschikbaar*

Op afbeeldingen is deels een speciale uitvoering te zien. Technische wijzigingen voorbehouden!

FELLA VOOR U

„Wij kunnen het weer niet veranderen, maar wij hebben de machines die het beste daaruit kunnen maken."

Uw FELLA-team

FILOSOFIE

FELLA vindt nauw contact met zijn klanten erg belangrijk. De ervaringen van landbouwers en loonwerkers met FELLA-producten – verzameld op de verschillende wereldmarkten – worden gericht verwerkt in de constructie van onze producten.

OCTROOIEN

Het is het doel van FELLA om doordachte en duurzame oplossingen voor onze producten uit te werken. Dit wordt gedocumenteerd door talrijke FELLA-octrooien.

SERVICE

„Uit het oog, uit het hart." – zo niet bij FELLA!

Wij wijken als betrouwbare partner samen met onze dealers niet van de zijde van onze binnen- en buitenlandse klanten – en dat nu al bijna 100 jaar. De regelmatige technische bijscholing van onze dealers zorgt er in combinatie met goed gesorteerde onderdelenmagazijnen voor dat de FELLA-machines correct kunnen worden gebruikt, onderhouden en gerepareerd. Deze uitgebreide service zorgt voor een hoge betrouwbaarheid van uw FELLA-machines en is een belangrijke bijdrage aan een productieve en stressvrije voederoogst.

- *Uitzonderlijk groot assortiment maaiers, schudders en zwadharken*
- *Innovatie en vooruitgang: voortdurende verdere ontwikkeling voor de beste oogst*
- *Betrouwbaarheid door competente dealers en goed gesorteerde onderdelenmagazijnen*
- *Duurzame machines „Made in Germany"*

FELLA-Werke GmbH
Fellastraße 1–3
D-90537 Feucht
+49 9128 73-0
+49 9128 73-117
vertrieb@fella.eu
www.fella.eu